AIMA design

MARKA

Руководство

по установке и эксплуатации
гидромассажных акриловых ванн

AIMA design

MARKA

Уважаемый покупатель!
Благодарим Вас за то, что Вы
остановили свой выбор
на нашей продукции!

СОДЕРЖАНИЕ

Введение 2
1. Описание и работа 2
1.1. Назначение 2
1.2. Комплектация 2
1.3. Устройство и принципы работы 3
1.3.1. Принцип работы системы гидромассажа 3
1.3.2. Принцип работы системы аэромассажа 3
1.4. Транспортировка 4
2. Требования безопасности 4
2.1. Общие требования безопасности 4
2.2. Электро- и пожаробезопасность 4
3. Использование по назначению 5
3.1. Установка ванны 5
3.2. Установка декоративной панели на ванну 7
3.3. Использование гидромассажной ванны 9
4. Рекомендации по уходу и обслуживанию 12
4.1. Рекомендации по уходу 12
4.2. Дезинфекция гидромассажной ванны 13
4.3. Возможные неисправности и методы их устранения 13
5. Гарантийные обязательства 14
5.1. Сроки распространения гарантии 14
5.2. Условия действия гарантии 14

Уважаемый потребитель! Настоятельно рекомендуем Вам монтаж и ввод в эксплуатацию приобретенного Вами оборудования произвести силами сервисных центров по установке гидромассажных ванн «AIMA», «1MARKA».

Данное руководство по эксплуатации предназначено для обязательного ознакомления лиц, производящих монтаж, подключение и эксплуатацию гидромассажных ванн. Монтаж и подключение ванн должны производиться квалифицированными специалистами. Руководство содержит основные технические данные ванны, а также указания по эксплуатации, хранению, транспортировке, мерам безопасности и другие сведения, необходимые для обеспечения наиболее полного использования ее технических возможностей.
Данное руководство по эксплуатации распространяется на все модификации ванн из санитарно-технического акрила гидромассажных (далее по тексту ванн) по ТУ 22.23.12-001-39374892-2020.

ПРИ ПРИЕМКЕ ВАННЫ ОТ ПРОДАВЦА, ПОКУПАТЕЛЬ ДОЛЖЕН РАСПАКОВАТЬ ВАННУ И ПРОВЕРИТЬ ОТСУТСТВИЕ МЕХАНИЧЕСКИХ ПОВРЕЖДЕНИЙ, А ТАК ЖЕ ПРАВИЛЬНОСТЬ ЗАПОЛНЕНИЯ ГАРАНТИЙНОГО ТАЛОНА.

КАТЕГОРИЧЕСКИ ЗАПРЕЩЕНО СРЕЗАТЬ САНТЕХНИЧЕСКИЕ ХОМУТЫ НАХОДЯЩИЕСЯ ПОД ГИДРОМАССАЖНОЙ ВАННОЙ, ТАК КАК ОНИ СЛУЖАТ ДЛЯ ПОДДЕРЖАНИЯ ГИДРОМАССАЖНОГО ОБОРУДОВАНИЯ.

1. ОПИСАНИЕ И РАБОТА.

1.1. Назначение.
Гидромассажные ванны «AIMA», «1MARKA» предназначены для гигиенических процедур и могут оказывать оздоровительное воздействие на организм человека путем нагнетания воды под давлением в виде струй, имеющих различную регулируемую направленность, интенсивность и насыщенность воздухом.

Гидромассажные ванны «AIMA», «1MARKA» изготавливаются из 100% литьевого сантехнического акрила методом вакуумного термоформования. Гидромассажные ванны «AIMA», «1MARKA» устанавливаются на жесткий каркас, выполненный из прочной конструкционной стали с защитным полимерным покрытием, обеспечивая максимальную прочность и легкость конструкции.
Область применения гидромассажных ванн «AIMA», «1MARKA» - санузлы жилых зданий, оборудованных водопроводом, канализацией и электросетью.
Условия эксплуатации ванны:
- температура окружающей среды: от +15 до +45°С;
- относительная влажность: не более 80 % при температуре + 25 °С.

1.2. Комплектация.
В зависимости от приобретенного типа комплектации в поставку может входить:
- руководство по установке и эксплуатации с гарантийным талоном;
- ванна, установленная на несущий каркас, со смонтированным гидромассажным оборудованием;
- слив-перелив, упакованный и прикрепленный к ванне;
- каскадный смеситель, упакованный и прикрепленный к ванне.

ПРИ ПРИЕМКЕ ВАННЫ ПРОВЕРЬТЕ ЕЕ КОМПЛЕКТАЦИЮ И ОТСУТСТВИЕ ВИДИМЫХ ДЕФЕКТОВ.

1.3. Устройство и принципы работы.

Устройство гидромассажных ванн «AIMA», «1MARKA» независимо от модификации однотипно и отличается только формой корпуса и формой рамы. Устройство гидромассажной ванны, на примере ванны «Vita», показано на рисунке 1.

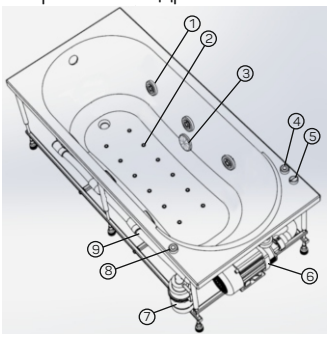

Рисунок 1

1 - гидромассажная форсунка;
2 - аэромассажная форсунка;
3 - водозабор;
4 - кнопка запуска системы гидромассажа;
5 - регулятор интенсивности воздушного потока (для гидромассажа);
6 - гидронасос;
7 - компрессор;
8 - кнопка запуска системы аэромассажа;
9 - система трубопроводов.

Гидромассажные ванны «AIMA», «1MARKA» изготовлены из высококачественного 100% литьевого сантехнического акрила методом вакуумного термоформования. Акриловые ванны легкие и прочные, хорошо сохраняют тепло, гипоаллергенны, первоначальная белизна сохраняется в течение многих лет, благодаря глянцевой и непористой поверхности, легко моются и имеют высокую ремонтопригодность (исключением для ремонта являются ванны АБС/ПММА).

Гидромассажные ванны «AIMA», «1MARKA» устанавливаются на жесткие каркасы из прочной конструкционной стали с полимерным покрытием, оптимальное расположение несущих опор обеспечивает равномерное распределение нагрузки.

1.3.1. Принцип работы системы гидромассажа.

Гидронасос забирает воду из ванны через водозабор и через систему шлангов под давлением подает её в гидромассажные форсунки.

Гидромассажная форсунка сконструирована таким образом, что в ней происходит насыщение водяной струи воздухом по принципу инжекции за счет разницы давлений вода захватывает воздух, перемешивается с ним и выбрасывается из сопла форсунки насыщенная воздушными пузырьками (Рис.2).

Рисунок 2

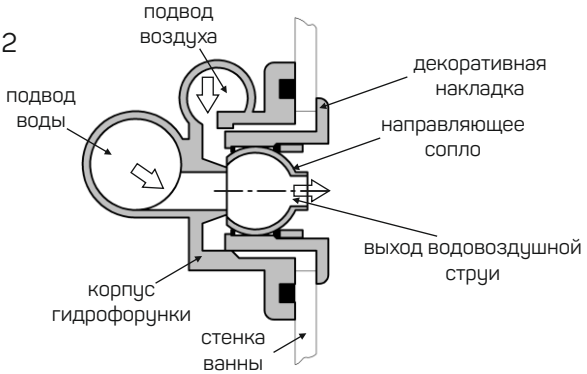

1.3.2. Принцип работы системы аэромассажа.

Система аэромассажа состоит из воздушных микрофорсунок, расположенных на дне ванны, системы труб и аэрокомпрессора. Каждая аэрофорсунка имеет отверстия для выхода воздуха. При выходе потока воздуха из аэрофорсунок под давлением, происходит образование многочисленных воздушных пузырьков. **Обратите внимание!** Аэрокомпрессор работает в шумовом диапазоне 75-80дБ, ощущение интенсивности звукового воздействия напрямую зависит от площади ванной комнаты, материала стен и количества мебели в данном помещении.

Эффекты аэромассажа:
- Способствует увеличению насыщенности воды кислородом вследствие принудительного насыщения воды ванны воздухом. Этот эффект может оказывать положительное воздействие на кожные покровы, мышцы и кровеносную систему человека.
- Аэрофорсунки расположенные на дне ванны создают легкое давление (снизу вверх) на погружённое в воду тело человека, восходящим потоком воздуха.

НЕПРЕРЫВНОЕ ВРЕМЯ РАБОТЫ АЭРОМАССАЖА И ГИДРОМАССАЖА НЕ ДОЛЖНО ПРЕВЫШАТЬ 30 МИНУТ.

1.4. Транспортировка.
Ванну перевозят крытым транспортом любого вида в соответствии с правилами перевозки грузов, действующими на данном виде транспорта.
Во избежание повреждений, транспортировка ванны без упаковки запрещена!
Чаша ванны покрыта полиэтиленовой пленкой. Пленку рекомендуется снимать только на завершающем этапе установки.
Перед транспортировкой ванны необходимо тщательно удалить воду из системы гидромассажа.
При перевозке следует соблюдать осторожность, чтобы не повредить систему трубопроводов и электрооборудования.
ЗАПРЕЩЕНА переноска ванны за форсунки, трубопроводы и т.д, рекомендуется при перемещении ванны без упаковки браться за несущий каркас (раму).
При транспортировке следует избегать механических воздействий (ударов и сдавливаний), особенно в зимнее время, так как при низких температурах возможно изменение механических свойств акрила.

2. ТРЕБОВАНИЯ БЕЗОПАСНОСТИ.

2.1. Общие требования безопасности.
Гидромассажная ванна является сложным оборудованием и не предназначена для использования людьми с ограниченными физическими способностями, имеющими противопоказания по здоровью, или без соответствующего опыта и знаний.
Не допускается использование гидромассажной ванны детям без присмотра взрослых.
Во избежание падения, **ЗАПРЕЩАЕТСЯ** вставать на борт ванны.

Схема подключения гидромассажной ванны к сети (схема 1).

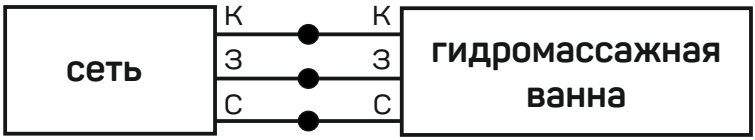

● - клеммник; к - коричневый провод; с - синий провод; з - провод заземления

Перед тем, как подключить гидромассажную ванну к стационарной сети необходимо обесточить помещение.
Подключение следует производить с помощью проводов соответствующего цвета через клеммники.
После выполненных работ возобновить подачу электричества в помещение.

2.2. Электро- и пожаробезопасность.
- Для безопасной эксплуатации оборудования необходимо использовать устройство защитного отключения (УЗО) с номинальным отключающим дифференциальным током не более 30 мА;
- Монтаж проводки в ванной комнате должен производится квалифицированным специалистом в соответствии с Правилами эксплуатации электроустановок;
- При монтаже необходимо использовать трех жильный медный кабель с жилой защитного заземления. Рекомендуемое сечение 2,5 кв. мм;

- Монтаж изделия проводить напрямую к стационарной проводке (схема 1);
- Необходимо, чтобы все электроприборы, находящиеся в ванной комнате и рама ванны были подключены к защитному заземляющему проводнику с использованием УЗО;
- Распределительные щиты должны находиться за пределами ванной комнаты;
- При появлении сбоев или неполадок в работе ванны необходимо обращаться в ближайший сервисный центр или по месту приобретения.

ЗАПРЕЩАЕТСЯ:

• заземлять ванну через отопительное и канализационное оборудование;
• использовать для подключения ванн переходники, многополюсные розетки и удлинительные шнуры;
• эксплуатировать ванну с поврежденным электрошнуром и в случае неисправности заземления;
• использовать в качестве кнопок-выключателей любые устройства, кроме установленных на ваннах производителем;
• проводить работы по техническому обслуживанию при включенном сетевом шнуре;
• проводить влажную уборку под ванной при включенном сетевом шнуре;
• использование электрических приборов во время приема ванны или рядом с наполненной водой ванной;
• подключать штепсельную вилку ванны к сети мокрыми руками;
• снимать декоративные панели и прикасаться руками агрегатов, находящихся под ванной, если гидромассажная система полностью не обесточена.

3. ИСПОЛЬЗОВАНИЕ ПО НАЗНАЧЕНИЮ.

3.1. Установка ванны.

РАБОТЫ ПО УСТАНОВКЕ, МОНТАЖУ, ПУСКО-НАЛАДКЕ И ИСПЫТАНИЯМ РЕКОМЕНДУЕТСЯ ПРОИЗВОДИТЬ СИЛАМИ КВАЛИФИЦИРОВАННЫХ СПЕЦИАЛИСТОВ СЕРВИСНОГО ЦЕНТРА. ЕСЛИ В ВАШЕМ ГОРОДЕ ОТСУТСТВУЕТ СЕРВИСНЫЙ ЦЕНТР «AIMA», «1MARKA» СЛЕДУЕТ ВОСПОЛЬЗОВАТЬСЯ РЕКОМЕНДАЦИЯМИ ТОРГУЮЩЕЙ ОРГАНИЗАЦИИ. В СЛУЧАЕ САМОСТОЯТЕЛЬНОГО ПРОВЕДЕНИЯ ВЫШЕПЕРЕЧИСЛЕННЫХ РАБОТ, ПОКУПАТЕЛЬ НЕСЕТ ОТВЕТСТВЕННОСТЬ ЗА НЕИСПРАВНОСТИ, ВОЗНИКШИЕ В РЕЗУЛЬТАТЕ НЕВЕРНЫХ ДЕЙСТВИЙ.

Комплектующие для установки ванны:

Наименование	Изображение	Наименование	Изображение
Крючок монтажный		Дюбель	
Шуруп 4х60		Шайба Ø6	

**В зависимости от модели ванны количество комплектующих может различаться.*

Набор инструментов необходимых для монтажа.

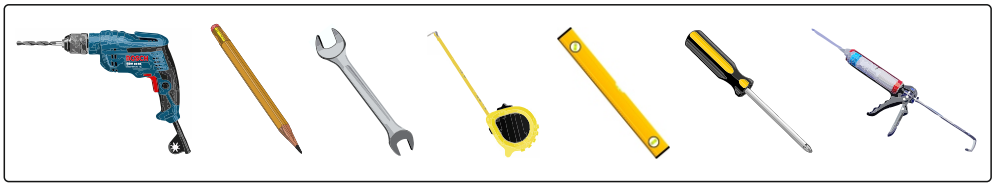

НЕ РЕКОМЕНДУЕТСЯ ПРОИЗВОДИТЬ ЗАДЕЛКУ БОРТОВ ВАННЫ КЕРАМИЧЕСКОЙ ПЛИТКОЙ. ВАННА ДОЛЖНА БЫТЬ УСТАНОВЛЕНА ТАКИМ ОБРАЗОМ, ЧТОБЫ ПРИ ДЕМОНТАЖЕ ИЗБЕЖАТЬ ПОВРЕЖДЕНИЙ ПОСТОЯННОЙ ОБЛИЦОВКИ СТЕН.

Порядок установки:

1. Поставив ванну на предназначенное ей место, отрегулировать опорные ножки так, чтобы борта ванны располагались строго горизонтально.
Положение бортов проверить с помощью строительного уровня, располагая его не только вдоль бортов ванны, но и по диагонали (Рис.3).



Рисунок 3

ПРИ УСТАНОВКЕ ДЕКОРАТИВНОЙ ПАНЕЛИ ОПОРНЫЕ НОЖКИ ОТРЕГУЛИРОВАТЬ ТАК, ЧТОБЫ РАССТОЯНИЕ МЕЖДУ НИЖНИМ КРАЕМ БОРТИКА ВАННЫ И ПОЛОМ БЫЛО НА 20-30ММ БОЛЬШЕ, ЧЕМ ВЫСОТА ФРОНТАЛЬНОЙ ПАНЕЛИ. КРЕПЕЖНЫЕ ЭЛЕМЕНТЫ ПАНЕЛЕЙ НЕОБХОДИМО СМОНТИРОВАТЬ ЗАРАНЕЕ.

2. В месте установки ванны на стене ванной комнаты начертить горизонтальную линию на высоте бортика ванны (после установки ванны линию стереть) (Рис. 4).



Рисунок 4



Рисунок 5

3. Наметить места для установки монтажных крючков (входят в комплект) непосредственно под данной линией на расстоянии 5-6 см от линии. Расположить места для крепления крючков равномерно вдоль бортов ванны (Рис. 5).

4. В намеченных точках прикрепите монтажные крючки к стенам, используя шурупы и распорные дюбеля, входящие в комплект (Рис.6).

5. Аккуратно установить ванну, цепляя бортики за крючки (Рис.7).

6. Установку слива-перелива проводить с применением силиконового герметика для исключения возможной протечки, даже если слив-перелив укомплектован уплотнительным кольцом. Многие уплотнители, через некоторое время рассыхаются и дают течь. Соединить слив-перелив с канализационной системой, используя гофрированную трубу (в комплект не входит), длина трубы должна быть достаточной для передвижения ванны в процессе монтажа или технического обслуживания.

7. Проверить систему слива воды на герметичность.

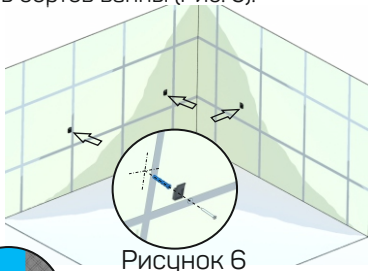

Рисунок 6

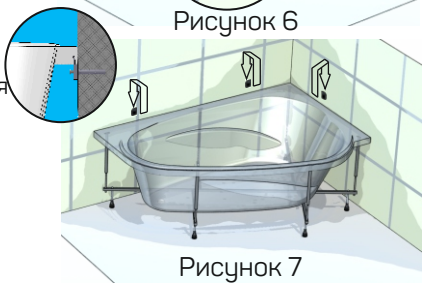

Рисунок 7

8. Установить декоративные панели.
9. Перед изоляцией стыков наполнить ванну водой. Изолировать места стыков ванны со стенами санитарным силиконовым герметиком. Дождаться полного высыхания герметика (около 24 часов), и только потом слить воду (надежную изоляцию стыков ванны со стенами также можно обеспечить, используя декоративный уплотнитель Производителя).

3.2. Установка декоративной панели на ванну.
Комплектующие для установки декоративной панели (декоративные панели представлены в двух исполнениях, в зависимости от модели ванны):

Исполнение 1

Наименование	Изображение
Упор пластмассовый	
Уголок стопорный	
Саморез 4,2х13	
Пружина	

Исполнение 2

Наименование	Изображение
Упор пластмассовый	
Уголок стопорный	
Саморез 4,2х13	
Саморез 3,5х25	
Заглушка декоративная	

Исполнение 3

Наименование	Изображение	Наименование	Изображение
Упор пластмассовый		Штрипс	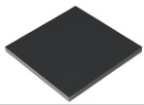
Прижим для панели		Магнит	
Саморез 4,2х19		Саморез 3х20	

**В зависимости от модели ванны количество комплектующих может различаться.*

ПРИ УСТАНОВКЕ И ФРОНТАЛЬНОЙ И БОКОВОЙ ДЕКОРАТИВНЫХ ПАНЕЛЕЙ, В ПЕРВУЮ ОЧЕРЕДЬ УСТАНАВЛИВАЕТСЯ БОКОВАЯ ПАНЕЛЬ, А ЗАТЕМ ФРОНТАЛЬНАЯ. МЕЖДУ ПАНЕЛЬЮ И ПОЛОМ НЕОБХОДИМО ОСТАВИТЬ РАССТОЯНИЕ 20-30ММ ДЛЯ ВЕНТИЛЯЦИИ ГИДРОМАССАЖНОГО ОБОРУДОВАНИЯ.

Исполнение 1:
1. С помощью саморезов 4,2х13 прикрепить стопорные уголки к нижнему краю ванны на расстоянии 15 мм. от борта;
2. Закрепить пластмассовые упоры на шпильках опорных ножек;
3. Отрегулировать положение упоров таким образом, чтобы панель располагалась строго вертикально, проверить положение панели с помощью строительного уровня;
4. Накинуть пружину на край упора;
5. Продеть ушко пружины в отверстие на нижнем крае панели;
6. Потянуть вниз и вставить в бортик верхнего края панели в зазор между стопорным уголком и передним краем ванны;
7. Отпустить панель (Рис.8).

Рисунок 8

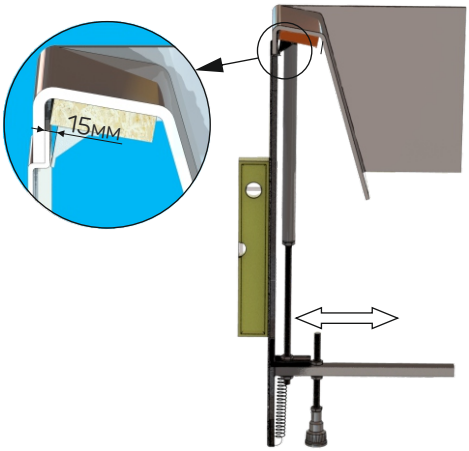

Исполнение 2:
1. С помощью саморезов 4,2х13 прикрепить стопорные уголки к нижнему краю ванны на расстоянии 15 мм. от борта;
2. Закрепить пластмассовые упоры на шпильках опорных ножек;
3. Отрегулировать положение упоров таким образом, чтобы панель располагалась строго вертикально, проверить положение панели с помощью уровня;
4. Закрепить панель к пластмассовым упорам саморезами 3,5х25;
5. Установить декоративные заглушки (Рис.8а).

Рисунок 8а

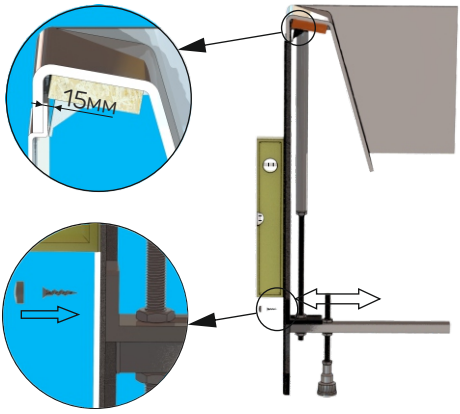

Исполнение 3:
1. С помощью саморезов 4,2х19 прикрепить прижим для панели к кубикам ППУ, под бортом ванны;
2. С помощью саморезов 3х20 установить магнит в пластмассовые упоры;
3. Закрепить пластмассовые упоры на шпильках опорных ножек;
4. Отрегулировать положение упоров таким образом, чтобы панель располагалась строго вертикально, проверить положение панели с помощью строительного уровня;
5. Присоединить штрипсы стороной А к магнитам упоров;
6. Отклеить защитную пленку от двойного скотча на штрипсах (сторона В);
7. Присоединить панель, сначала верхнюю часть к прижимам, а затем нижнюю часть к скотчу на штрипсах (Рис.8б).

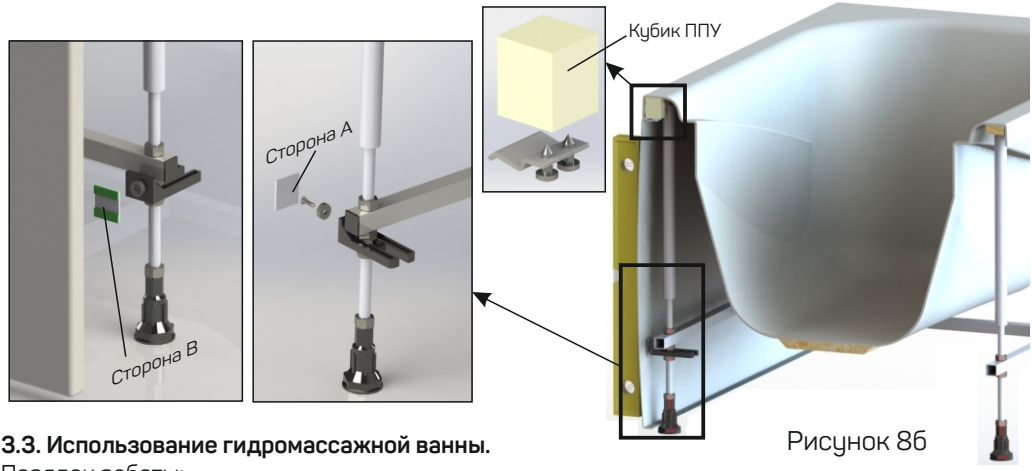

Рисунок 8б

3.3. Использование гидромассажной ванны.
Порядок работы:
1. Наполнить ванну водой. Для нормального функционирования гидромассажной системы и наибольшей эффективности гидромассажа рекомендуется использование воды температурой около 36°С.
2. Подключить шнур электропитания к розетке.
3. Разместиться в ванной для принятия гидромассажа.

ЗАПРЕЩАЕТСЯ ВКЛЮЧАТЬ ГИДРОМАССАЖ, НЕ НАПОЛНИВ ВАННУ ВОДОЙ. ПРИ ЭТОМ УРОВЕНЬ ВОДЫ ДОЛЖЕН БЫТЬ НА 50-60 ММ ВЫШЕ СОПЕЛ ФОРСУНОК. ЗАПРЕЩАЕТСЯ ПОЛЬЗОВАТЬСЯ ВАННОЙ В СОСТОЯНИИ АЛКОГОЛЬНОГО ОПЬЯНЕНИЯ ИЛИ ПОСЛЕ ПРИЕМА РАЗЛИЧНЫХ МЕДИКАМЕНТОВ. РЕКОМЕНДУЕМАЯ ПРОДОЛЖИТЕЛЬНОСТЬ СЕАНСА ГИДРОМАССАЖА - 15-20 МИН ПРИ ТЕМПЕРАТУРЕ ВОДЫ 38°С .

4. Нажать кнопку 4 (см. рис. 1) включения гидромассажа и вращением аэрорегулятора 5 выбрать наиболее благоприятный режим массажа.
5. Отрегулировать давление струи воды вращением сопла гидромассажной форсунки.
6. Для включения системы аэромассажа (если ванна оборудована такой системой) нажать кнопку 8 (см. рис.1). Повторное нажатие кнопки 8 отключает систему аэромассажа.
7. По окончании массажа нажатием кнопки 4 выключить гидромассажную систему.
8. Отключить шнур электропитания от розетки.
9. Слить воду из ванны.

ПОКИДАТЬ ВАННУ ТОЛЬКО ПОСЛЕ ВЫКЛЮЧЕНИЯ ГИДРОМАССАЖА, ЧТОБЫ ИСКЛЮЧИТЬ РАЗБРЫЗГИВАНИЕ ВОДЫ.

Описание работы и назначение элементов гидромассажного оборудования.

Функция наполнения ванны через форсунки — это особый режим работы гидромассажной системы, при котором вода подается внутрь ванны именно через некоторые специально предназначенные для этого форсунки, обеспечивая дополнительное удобство и комфорт для пользователя. Данная функция устанавливается не на все ванны.

Турбопул - зонный переключатель на три положения. Предназначен для раздельного использования установленных гидромассажных систем (общий гидромассаж, спинной массаж, массаж стоп). Позволяет переключать давление воды в массажных зонах (спина, ноги).

При этом повышается интенсивность массажа, поскольку мощность работы двигателя концентрируется на выбранном участке. Создается большее давление воды в форсунках, что повышает массажный эффект (особенно при закрытых форсунках общего гидромассажа). Управление переключением массажных зон осуществляется поворотом крана-переключателя (Рис.9).

Рисунок 9

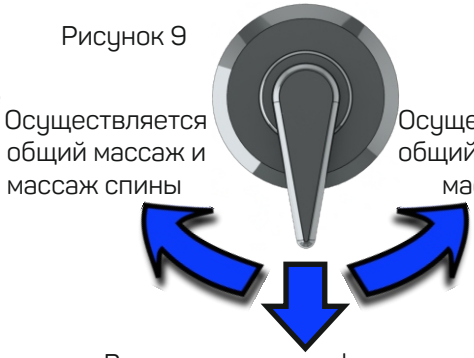

Турборежим (Режим «Турбо»). Он предназначен для увеличения мощности гидромассажа, при включении дополнительно установленный аэрокомпрессор нагнетает большой объем воздуха в систему, что позволяет значительно увеличить силу водовоздушной струи, выбрасываемой из форсунок.

В случае, когда на ванну установлен и гидромассаж и аэромассаж, для получения режима «Турбо» устанавливается кран-переключатель, который распределяет воздушный поток между гидро и аэросистемами ванны (Рис.10).

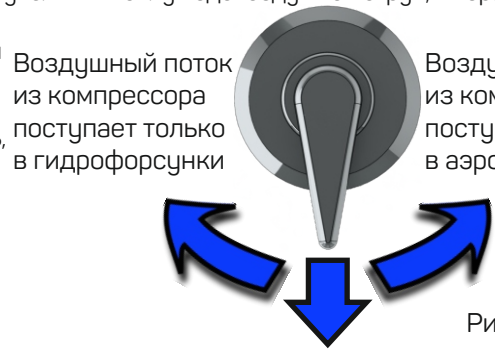

Рисунок 10

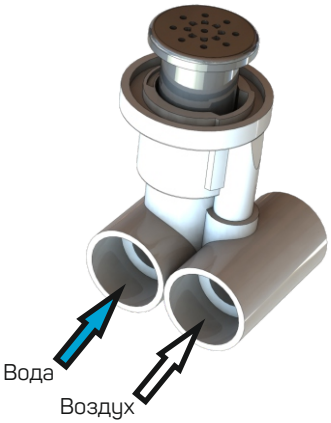

Рисунок 11

При установке на ванну совмещенной системы гидроаэромассажа, массаж осуществляется Magik-джетами, сочетающими возможности гидро- и аэрофорсунок (Рис. 11). 6 Magik-джетов устанавливаются на дно ванны, 2 джета в зону спины выше уровня водозабора, для предотвращения образования «воздушной пробки» (при установленном общем гидромассаже все 8 джетов располагаются на дне ванны). Magik-джеты могут работать в трех режимах - гидромассаж, аэромассаж и комбинированный массаж. Управление режимами массажа осуществляется при помощи двух пневмокнопок.



Рисунок 12

Система хромотерапии - это подводная, светодиодная подсветка, которая при включении окрашивает воду в один из четырёх цветов (красный, жёлтый, зелёный, синий) поочерёдно их меняя, плавно переходя с одного цвета в другой. (Рис.12).

1 - светильник хромотерапии;
2 - пульт управления

Светодиодная подсветка по контуру ванны (RGB-подсветка) - подсветка между акрилом и армирующим слоем, равномерно освещает всю ванну разнообразными цветами по различным сценариям (15 программ), яркость в 10 раз выше хромотерапии. Управление подсветкой осуществляется светодиодным контроллером через пульт дистанционного управления (ПДУ) с радиусом приема 20 метров.
Питание ПДУ: AAA battery - 3шт.
Материал корпуса: ABS, цвет - белый/черный.
Рабочее напряжение (контроллер): DC12V-24V.
Выходной контроль: 3 канала R/G/B.
Управляющий ток: 6А/канал.
Способ подключения: общее по аноду.
Радиус приема: 20 метров.
Функции кнопок ПДУ (Рис. 13)

- вкл./выкл.
- режимы света (15 режимов)
- статичный цвет/режим переключения цвета
- увеличение яркости/скорости смены цвета
- уменьшение яркости/скорости смены цвета

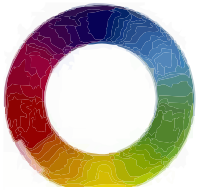
- назначение цвета подсветки касанием спектра

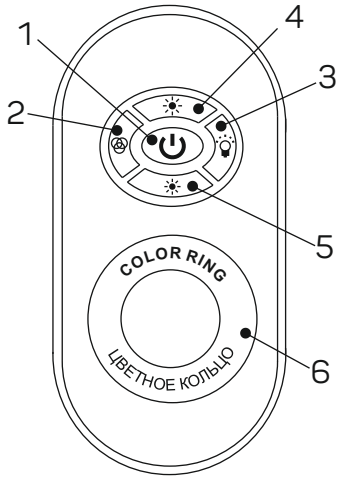

Рисунок 13

Рекомендации по управлению подсветкой:
1. Перед первым включением необходимо выполнить настройку связи ПДУ и контроллера, удерживая кнопку 4 в течение 3 секунд. Мигание индикатора 3 раза указывает на установление связи, мигание индикатора 6 раз - восстановление связи.
2. Нажмите кнопку 2 для активации различных цветовых режимов, удерживайте кнопку для выбора программы. Всего - 15 программ.
3. Однократное нажатие кнопки 3 активирует режим Статичного белого цвета, нажатием кнопок 4 и 5 можно изменять яркость. Двойное нажатие на кнопку 3 активирует световое сенсорное кольцо 6, кнопками 4 и 5 изменяется яркость, касанием кольца изменяется цвет. Если чувствительность сенсорного кольца пропала - замените батарейки.

4. Предыдущие настройки сохраняться и возобновятся, при последующем включении устройства.
5. Сброс настроек. Когда включите устройство, 5 раз нажмите кнопку 4, индикатор мигнет 6 раз - сброс настроек выполнен.
Другие варианты дополнительного оборудования для ванн:
· Каскадные смесители (отдельная инструкция входит в комплект);
· Декоративные ручки;
· Подголовники;
· ДУВ - датчик уровня воды (предохраняет гидромассажную систему от «сухого пуска»);
· ЭПУ - электронный пульт управления (служит для управления системами гидро- и аэромассажа, хромотерапии);
· Шторки для ванн;
· Карнизы;
· Подводный термометр.



ПРИ ОТСУТСТВИИ УСТАНОВЛЕННОГО ЭПУ ПОСЛЕ СЛИВА ВОДЫ ИЗ ВАННОЙ, НЕОБХОДИМО НА 5-10 СЕК. ВКЛЮЧИТЬ ГИДРОНАСОС И АЭРОКОМПРЕССОР ДЛЯ УДАЛЕНИЯ ОСТАТКОВ ВОДЫ ИЗ СИСТЕМЫ.

4. РЕКОМЕНДАЦИИ ПО УХОДУ И ОБСЛУЖИВАНИЮ.

4.1. Рекомендации по уходу.

- Чистку поверхности ванны необходимо проводить губкой или салфеткой из мягкой ткани, используя жидкие моющие и чистящие средства. Для сохранения первозданного блеска, использовать специальные полировочные средства для акрила (более подробную информацию можно посмотреть на официальном сайте www.1marka.ru).
- Избегать контактов поверхности ванны с лаками, средствами для снятия лака, краской для волос, органическими растворителями, спиртом, ацетоном, сильными кислотами и щелочами, открытым пламенем, кипятком и т.д.
- Для предотвращения появления ржавых разводов на стенках ванны, полоснуть ванну водой и вытереть насухо чистой, сухой льняной тканью (не рекомендуется применять шерстяную ткань). Повторять процедуру после каждого использования.
- Мелкие царапины могут быть устранены с помощью мелкозернистой наждачной бумаги (M9800-1200). Затем необходимо обработать поврежденное место пастой для полировки, используемой при покраске автомобилей, чтобы восстановить блеск ванны.
- Во избежание «залипания»/«засыхания» вращающихся частей гидро- и аэро- массажных систем рекомендуется периодически включать вышеуказанное оборудование (примерно один раз в неделю).
- Рекомендуем применять магистральные фильтры для очистки воды:
- - для защиты от механических частиц, а это песок, ржавчина и пр., понадобятся картриджи из вспененного полипропилена;
- - для защиты от солей жесткости нужно покупать картриджи на основе ионообменных смол;
- - для очистки от растворенного железа нужно покупать обезжелезивающие картриджи.



ЗАПРЕЩАЕТСЯ ЧИСТИТЬ ПОВЕРХНОСТЬ ВАННЫ МЕТАЛЛИЧЕСКИМИ ЩЕТКАМИ, ИНСТРУМЕНТОМ, А ТАКЖЕ «НА СУХУЮ» ИЛИ МОЮЩИМИ СРЕДСТВАМИ, СОДЕРЖАЩИМИ АБРАЗИВНЫЕ ДОБАВКИ ИЛИ РАСТВОРИТЕЛИ.



ВО ИЗБЕЖАНИЯ ПОПАДАНИЯ ВОДЫ В КОМПРЕССОР, ЗАПРЕЩАЕТСЯ ОТСОЕДИНЯТЬ ЗАКОЛЬЦОВКУ ИЗ ТРУБ (СРЕЗАТЬ САНТЕХНИЧЕСКИЕ ХОМУТЫ).

4.2. Дезинфекция гидромассажной ванны.

Дезинфекцию гидромассажной системы необходимо проводить один раз в два месяца, используя специальные средства для дезинфекции гидромассажных ванн.

Для проведения дезинфекции выполнить следующие действия:

- Наполнить ванну теплой водой;
- Добавить дезинфицирующее средство в набранную воду (согласно инструкции по применению);
- Включить гидромассажную систему (примерно на 5 минут) для заполнения всех зон системы водой с растворенным средством для дезинфекции;
- Слить воду из ванны;
- Снова набрать воду и промыть гидросистему (включив на 10-15 минут);
- Слить воду из ванны.



НЕ ПРОВОДИТЬ ОДНОВРЕМЕННО ДЕЗИНФЕКЦИЮ И ЧИСТКУ ВАННЫ, ВО ИЗБЕЖАНИИ СМЕШИВАНИЯ ДЕЗИНФИЦИРУЮЩЕЙ И ЧИСТЯЩЕЙ ЖИДКОСТЕЙ. КОМПАНИЯ «AIMA», «1MARKA» НЕ НЕСЁТ ОТВЕТСТВЕННОСТИ ЗА ПОВРЕЖДЕНИЯ ПОВЕРХНОСТИ ВАННЫ И/ИЛИ СИСТЕМЫ ГИДРОМАССАЖА, ПРОИЗОШЕДШИЕ В РЕЗУЛЬТАТЕ ПРИМЕНЕНИЯ СРЕДСТВ ДЛЯ ЧИСТКИ И ДЕЗИНФЕКЦИИ, НЕ ПРЕДНАЗНАЧЕННЫХ ДЛЯ ДАННОГО ТИПА ВАНН.

4.3. Возможные неисправности и методы их устранения.

Неисправность	Возможная причина неисправности	Способы устранения неисправности
Не включается система гидро- и/или аэромассажа	Нет напряжения в сети	Проверить наличие напряжения в сети
	Соскочила пластиковая трубка, соединяющая кнопку запуска и гидронасос и/или компрессор	Присоединить трубку
	Низкий уровень воды (при наличии ДУВ)	Долить воду в ванну
Гидронасос работает, но вода из форсунок не поступает	Образовалась воздушная пробка	Опустить гидронасос вниз на 30-40мм
Повышенная вибрация	Ослабло крепление гидронасоса	Подтянуть болты крепления
	Ванна не выставлена по уровню	Выставить ванну по уровню
	Ванна стоит не на всех опорах	Отрегулировать высоту всех опор до полного соприкосновения с полом
Плохо поднимается или не поднимается сливная пробка	Выкрутился опорный болт сливной пробки	Извлечь сливную пробку, отрегулировать болт
Самопроизвольное отключение системы аэромассажа	Пережат отводящий шланг аэрокомпрессора	Освободить шланг

5. ГАРАНТИЙНЫЕ ОБЯЗАТЕЛЬСТВА.

5.1. Сроки распространения гарантии.

Производитель подтверждает принятые на себя обязательства по удовлетворению правомерных требований потребителей, установленных действующим законодательством, в случае обнаружения недостатков в товаре (возникших по вине Производителя). Производитель не несет гарантийных обязательств за оборудование и комплектующие, сборка и установка которых произведена потребителем или сторонними организациями.

- Гарантийный срок на ванны, независимо от вида материала, определяется Производителем в соответствии с паспортом изделия.
- Гарантийный срок на ванны, приобретенные в фирменной розничной сети, и одновременно при условии осуществлении работ по монтажу изделия авторизованной сервисной службой Производителя, предоставляется дополнительный гарантийный срок в размере 5 лет к сроку, указанному в паспорте изделия.
- Гарантийный срок на герметичность системы гидромассажного оборудования, предоставляющую конструктивную целостность соединений от шланга со следующими элементами: форсунками, муфтой, водозабором, помпой, аэрокомпрессором - 6 лет.
- Гарантийный срок на каскадные смесители, все декоративные покрытия изделий (хром, золото и т.п.) - 6 месяцев.
- Гарантийный срок на слив-перелив, гидронасос (помпа), аэрокомпрессор, все виды подсветок (RGB, хромотерапия, «Звездный Дождь» и т.п.), а также комплектующие для вышеперечисленных товаров (электронные пульты управления, электронные термометры, датчики уровня воды (ДУВ), контроллеры и блоки питания (БП), водозабор) - 1 год.
- Гарантийный срок на картриджи дивертера и смесителя, ручная лейка, шланг для ручной лейки, профиля - 6 месяцев.

Гарантийный срок исчисляется с даты приобретения изделия при условии соблюдения требований эксплуатационной документации и при наличии соответствующей отметки в гарантийном талоне об установке изделия сервисной службой Производителя, либо официальным представителями бренда. При отсутствии вышеуказанной отметки в гарантийном талоне, сроки гарантийных обязательств предприятия изготовителя на дополнительное оборудование сокращается в два раза.

5.2. Условия действия гарантии.

Настоящая гарантия подразумевает гарантийное обслуживание ванн в случае обнаружения дефектов, связанных с материалами и технологическим процессом.

Настоящая гарантия имеет силу при соблюдении следующих условий:

1. Ванна должна использоваться в строгом соответствии с руководством по ее эксплуатации с соблюдением правил и требований безопасности.
2. Гарантийное обслуживание не производится в случае:

а) подключения изделия к временным системам энерго- и водоснабжения;
б) не соответствия канализации нормам СНиП;
в) повреждений, вызванных загрязнением воды;
г) механических повреждений;
д) долговременного (более 2 мин.) пуска «в сухую» гидронасоса;
е) использования изделия при температуре воды более 70°С;
ж) эксплуатации оборудования реже 2 раз в месяц;
з) отсутствия периодической дезинфекции системы;
и) не соблюдения условий эксплуатации или ошибочных действий владельца;
к) если комплектация изделия не соответствует комплектации, указанной в гарантийном талоне;
л) неправильной установки, транспортировки;
м) повреждений, полученных в результате стихийных бедствий (попадание молнии, пожар, наводнение и т.п.), а также других причин находящихся вне контроля продавца и производителя;
н) попадания внутрь изделия посторонних предметов, химических реактивов, насекомых, волос, мусора и т.д.;
п) ремонта и внесения конструктивных изменений изделия сторонними лицами или организациями;
р) использования изделия в коммерческих целях (салоны красоты, выставочные залы, спортивные комплексы, сауны и т.д.).

3. Правильное и четкое заполнение гарантийного талона с указанием наименования модели ванны, её серийного номера, даты продажи и печати фирмы продавца в гарантийном талоне.
4. Наличие оригинала квитанции (чека), содержащего дату покупки.
5. Производитель оставляет за собой право на отказ в гарантийном обслуживании в случае не предоставления вышеуказанных документов, или если информация в них будет неполной, неразборчивой, противоречивой или с исправлениями, не заверенными подписью и печатью Продавца.
6. При обращении в сервисный центр, просим прикладывать фото дефектов, а также фото шильдика (производственная этикетка с датой изготовления) для уменьшения сроков рассмотрения вашего обращения.
7. Гарантия имеет силу на территории Российской Федерации и Республики Казахстан.

ВНИМАНИЕ! ПОКУПАТЕЛЬ ОБЯЗАН ПРОИЗВЕСТИ УСТАНОВКУ, ПОДКЛЮЧЕНИЕ И ЗАПУСК ВАННЫ С ГИДРОМАССАЖНЫМ ОБОРУДОВАНИЕМ В ТЕЧЕНИИ 30 ДНЕЙ, С МОМЕНТА ПРИОБРЕТЕНИЯ ТОВАРА, В ПРОТИВНОМ СЛУЧАЕ ГАРАНТИЯ НА ИЗДЕЛИЕ НЕ РАСПРОСТРАНЯЕТСЯ.

8. Для осуществления гарантийного обслуживания и (или) ремонта, осмотра Покупатель обязан обеспечить, Специалисту сервисной службы, доступ к гидромассажной ванне в радиусе не менее 1 (одного) метра. В случае ограничения доступа сервисного специалиста к изделию (заделка в плитку, короб, фиксацию к полу или стене (кроме разрешенной фиксации герметиком) - работы по демонтажу ванны производятся на возмездной основе за счет Покупателя;
В случае, если по итогу диагностики гидромассажной ванны Специалистом сервисной службы будет выявлено, что покупатель нарушил условия Руководства по установке и эксплуатации гидромассажных ванн, что привело к поломке или повреждению гидромассажной ванны, то Покупатель обязан оплатить стоимость выезда Сервисного специалиста и стоимость услуг (работ) по устранению выявленных неисправностей на месте. О выявленных нарушениях Сервисным специалистом делается соответствующая отметка. В случае отказа Покупателя от оплаты указанных услуг, гидромассажная ванна снимается с гарантии и гарантийному ремонту и (или) обслуживанию не подлежит;
Дата, время, адрес нахождения гидромассажной ванны, подлежащей диагностике, согласовывается Сервисной службой и (или) Производителем с Покупателем заранее.
В том случае, если Сервисный специалист приедет для проведения диагностики (осмотра) гидромассажной ванны по указанному адресу в назначенную дату и время, а Покупатель отсутствует и (или) задерживается, время ожидания Сервисного специалиста составляет не более 10 минут, до приезда Покупателя. В случае, если время ожидания истекло, Сервисный специалист составляет соответствующий Акт. Повторный выезд Сервисного специалиста осуществляется только на возмездной основе, по предварительной оплате в соответствии с Прайсом Сервисной службы.
9. Выезд представителя сервисной службы на гарантийный ремонт производится в течение 30 календарных дней с момента обращения в сервисную службу, где на месте он устанавливает срок устранения неисправности. (действует на территории Российской Федерации)

Не подлежат гарантийному ремонту дефекты акриловых и стеклянных поверхностей, появившиеся на изделии в процессе эксплуатации, такие как бой, трещины, сколы, царапины и т.п.

В гарантийный ремонт не включаются обнаруженные при установке дефекты, если период между приобретением и установкой изделия превышает три месяца. Заменяемые детали и узлы переходят в собственность завода-изготовителя.

Гарантийный срок исчисляется со дня приобретения гидромассажной ванны, то есть датой, указанной в документе об оплате.

Изготовитель оставляет за собой право вносить изменения в конструкцию, не ухудшающие потребительские свойства и безопасность изделия.

НАСТАИВАЙТЕ НА ПОЛНОМ ЗАПОЛНЕНИИ ГАРАНТИЙНОГО ТАЛОНА. ГАРАНТИЙНЫЙ ТАЛОН И ТОВАРНЫЙ ЧЕК (ИЛИ ДОКУМЕНТ ОБ УСТАНОВКЕ ИЗДЕЛИЯ СПЕЦИАЛИЗИРОВАННОЙ ФИРМОЙ) СОХРАНЯЙТЕ НА ВЕСЬ СРОК ДЕЙСТВИЯ ГАРАНТИИ. ПРИ ОФОРМЛЕНИИ РЕКЛАМАЦИЙ НАЛИЧИЕ ВЫШЕПЕРЕЧИСЛЕННЫХ ДОКУМЕНТОВ ОБЯЗАТЕЛЬНО.

AIMA design

MARKA

Гарантийный талон № _____

Изделие _____

Модель _____

Дата изготовления _____

(место печати ОТК производителя)

Дата продажи изделия _____

Дата установки изделия _____

Кем установлено изделие _____

Установленное оборудование	
Наименование	Количество
Форсунка гидромассажная (Hydro Jet)	
Форсунка аэромассажная (Aero Jet)	
Mini Jet	
Шиацу (Shiatsu Jet)	
Magic-Jet	
Нано-форсунка (Nano Jet)	
Гидронасос	
Аэрокомпрессор	
Комбинированная кнопка	
Пневмо-кнопка	
Аэрорегулятор	
Зонный переключатель (Турбопул)	
Режим Турбо	
Датчик уровня воды (ДУВ)	
Датчик температуры/Подводный термометр	
Подсветка 1 источник	
Хромотерапия	
Подсветка «Звездный дождь»	
RGB-подсветка	
Каскадный смеситель	
Ручка декоративная	
Шумоизоляционная панель	
Полотенцесушитель	
Подголовник	

Торгующая организация _____

(название, адрес)

Продавец _____

(Ф.И.О., подпись)

(место печати торгующей организации)

Документы (гарантийный талон/руководство по установке и эксплуатации гидромассажных акриловых ванн) получил

_____

(ФИО, дата и подпись клиента)

СЕРВИСНЫЕ ОТМЕТКИ
(заполняются только представителем авторизованной сервисной службы)

Дата проведения работ	Наименование работ	Кем выполнены работы	Примечание

Производитель/Организация, принимающая претензии:
ООО «ВАННВАНЫЧ»
Юридический адрес: 115162, г. Москва, Вн. Тер. Г. Муниципальный округ Даниловский, ул. Люсиновская, д. 64, к. 1, кв. 138А
Почтовый адрес: 420108, Республика Татарстан, г. Казань, а/я 200
Клиентский сервис: 8-800-550-30-13
e-mail: service@1marka.ru

AIMA design

MARKA